HIRSCHMANN® Test & Measurement
A BRAND OF SKS

SKS® SKS Kontakttechnik GmbH

Klemmprüfspitzen

KLEPS FP 2B

Produkt	**KLEPS FP 2B**
Beschreibung	Ermöglicht das Kontaktieren von QFPIC s von 0,5 bis 0,8 mm Lead pitch, Lieferung erfolgt paarweise (gelb/grün). Die schmale Gehäuseausführung ermöglicht es, mit vielen Clips nebeneinander an QFPIC s zu messen. Steckbar mit MKL- und MAL- Messleitungen
Betriebsanleitung	BA002
Artikel-Nr. / *Farbe	9741011xx 88 gelb grün
Zeichnung	
	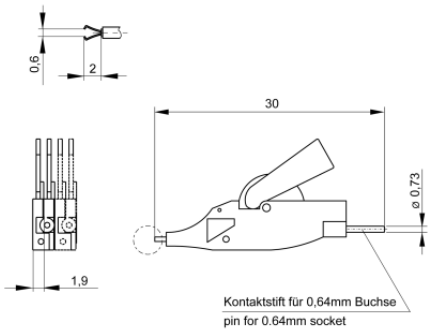
Technische Daten	
Anschluss	2 x ungefederter Stift Ø 0,73 mm
Bemessungsspannung	30 VAC / 60 VDC
Werkstoff-Kontaktbuchse	Federstahl
Gehäusematerial	ABS
Klemmart	Micro Greifzange
Klemmbereich	0,5 mm – 0,8 mm

0,64 mm System

Stand: 10.01.2019

Stand: 10.01.2019